JAPAN LINE SYSTEM

落下防止窓手すり
「ARE-333」

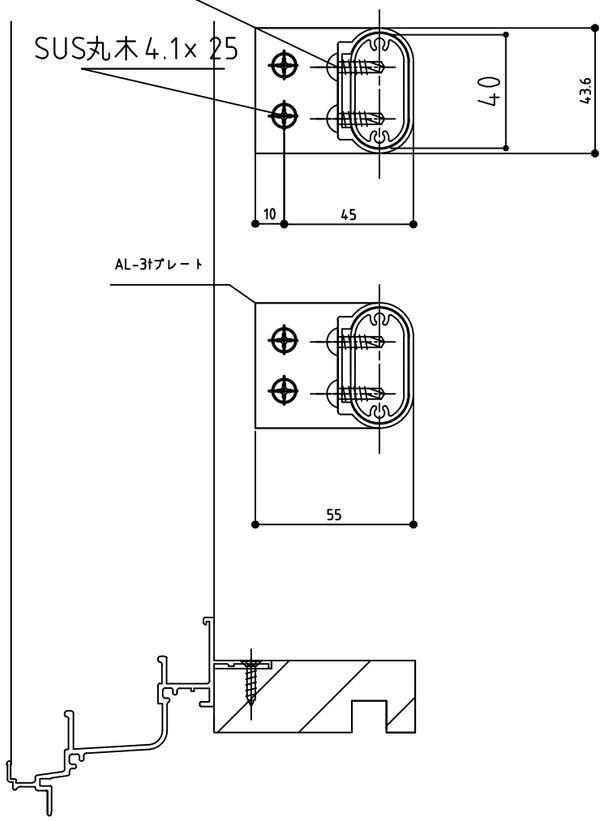

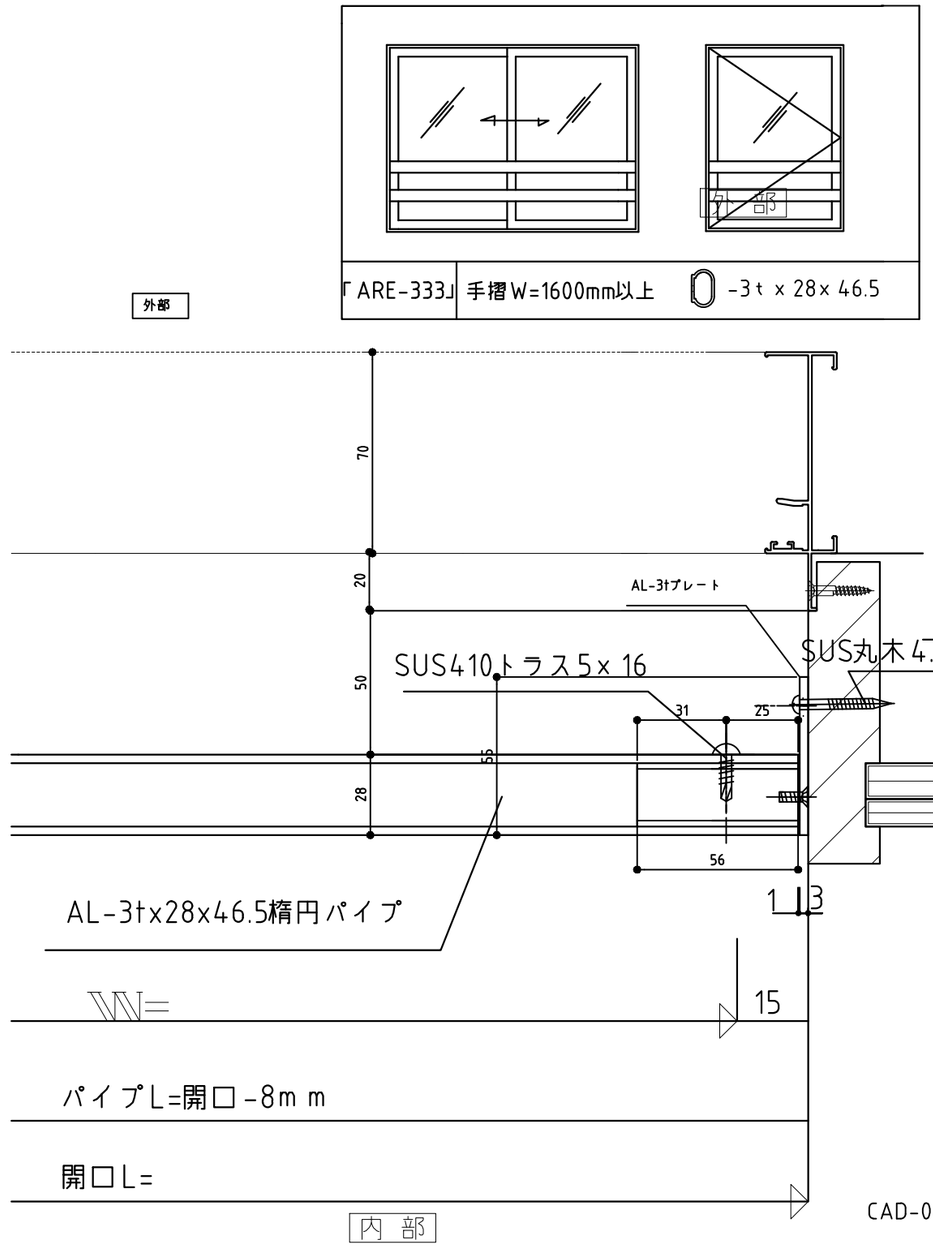

CAD-046

特記				工事名		図面名	落下防止楕円窓手すり 「ARE-333」	お客様受領印 年 月 日	縮尺	日本ラインシステム株式会社 承認	審査	作成	図番
	◊								／				
	◊												
	◊												