Japan Line System

「ARE-05」

外観図

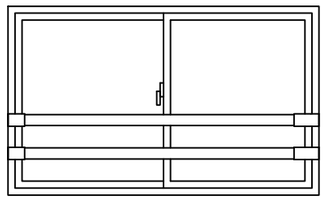

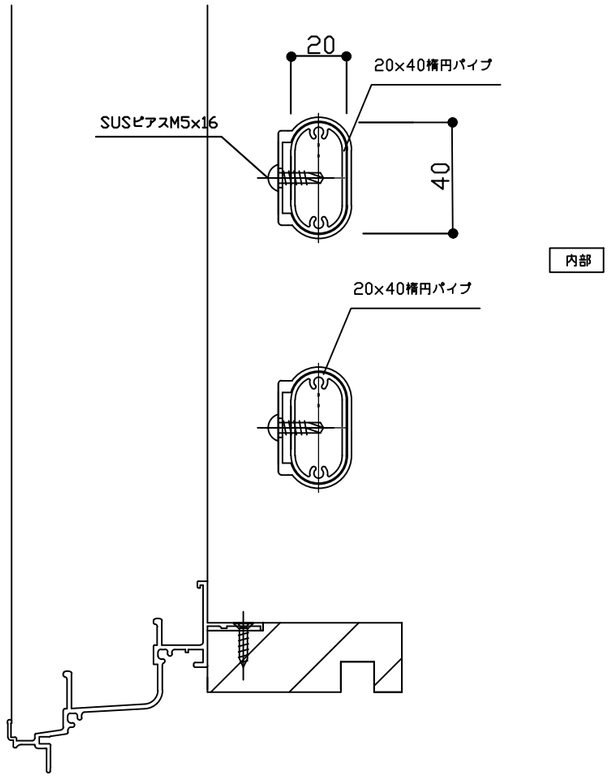

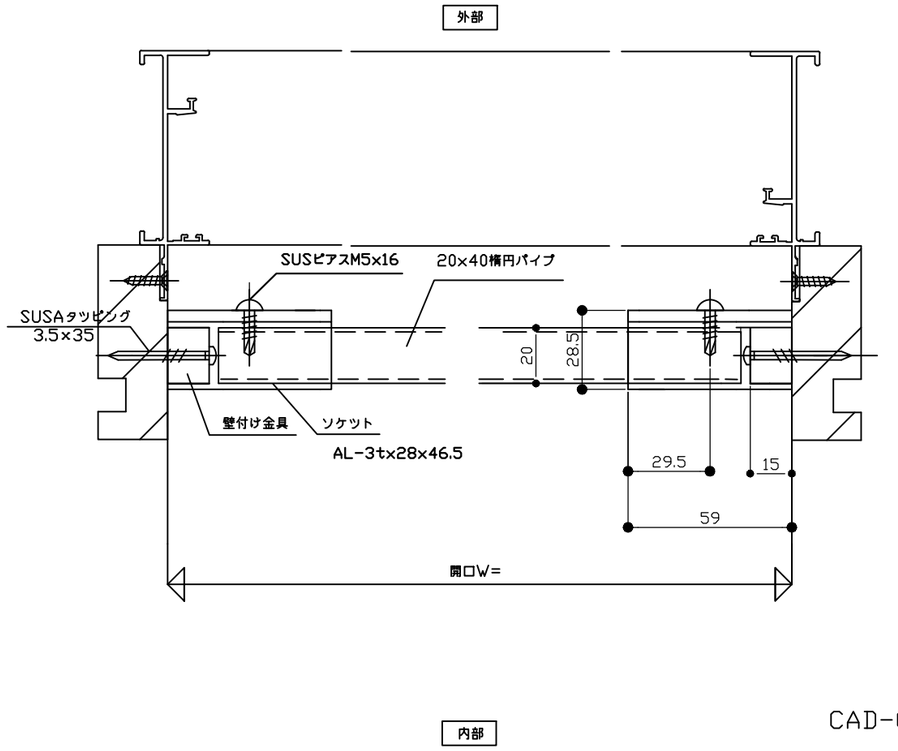

CAD-045

特記		工事名		図面名	落下防止式楕円窓手すり 「ARE-05」	お客様受領印 年 月 日	縮尺	日本ラインシステム株式会社 承認	審査	作成 岡田	図番