「プリエールR-05」

内観図

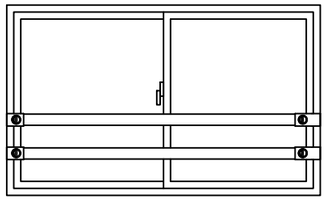

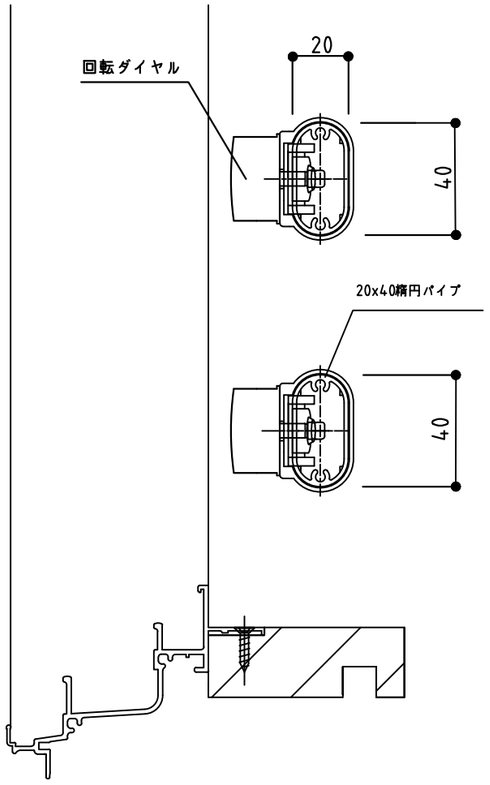

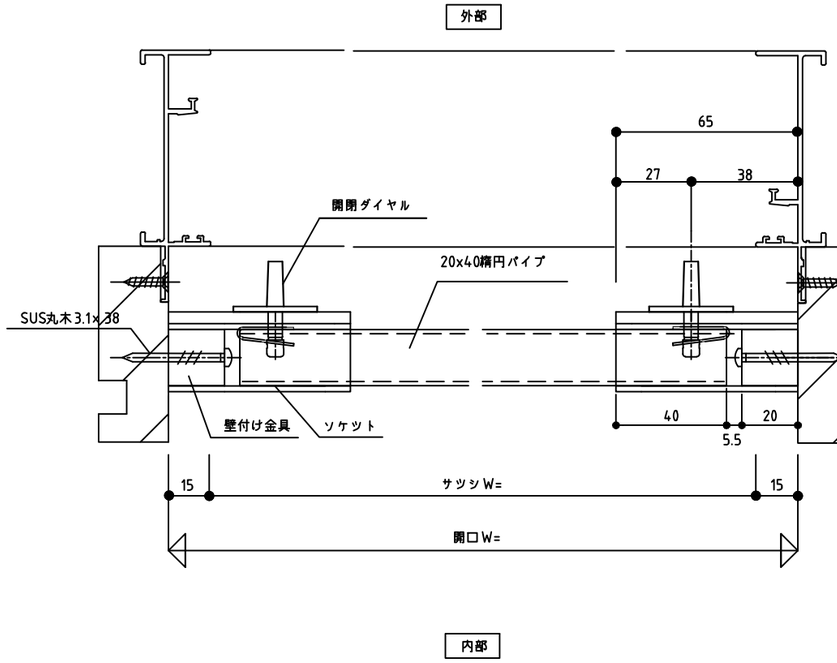

CAD-030

特記	◇			工事名		図面名	着脱式窓手すり 「プリエールR-05」	お客様受領印 年 月 日	縮尺 ／	日本ラインシステム株式会社 承認	審査	作成 岡田	図番
	◇												
	◇												